UNI-CON Jr.

ユニコン Jr.

特　長

❶ 優れたコストパフォーマンス

構造の簡素化や部品の共通化によりローコスト化を実現。軽量物の搬送(25kg/m)に最適な機能を徹底追求しました。

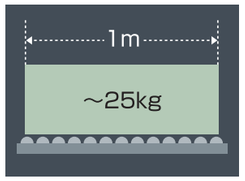

❷ 短納期・短工期

標準化･ユニット化により短納期化を実現。さらに機電一体化のため現場での据付時間も大幅に短縮します。

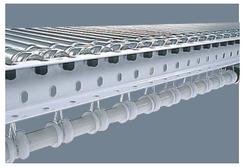

❸ 省エネ構造

ドライブシャフトと丸ベルトの駆動メカニズムにより、1台のモータでロングラインを運転。省エネ性能に優れています。

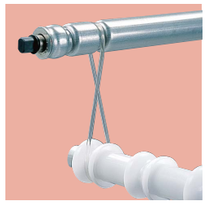

❹ 機電一体化

『ユニコンV』の分散制御方式<Uni-net>を採用。コンベヤとの一体化が実現され、システム構築が容易です。

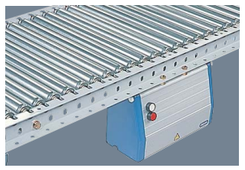

❺ メンテナンスが簡単

各機種ともシンプル構造のためメンテナンスが簡単です。

❻ 安全対策

ラインドライブタイプにはドライブシャフトを覆う保護カバーが標準装備されています。

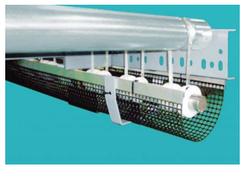

INDEX

QL/ラインドライブコンベヤ

QLM/ドライブユニット・**QLS**/ストレートユニット	155
QLE/R500カーブユニット	157
QLY/30°ブランチユニット・**QLB**/30°ブランチ袖単体ユニット	158
QLR/30°ローラダイバータ	159
QLJ/ジャンプユニット・**QLG**/はねあげユニット	160
QCS/チェーン駆動ローラコンベヤ	161
QHS/ベルト駆動ローラコンベヤ	162
QHA/ベルト駆動アキュムローラコンベヤ	163
QMC/丸ベルト駆動ローラコンベヤ カーブタイプ	164
QBL/水平ベルトコンベヤ キャリヤローラタイプ	165
QBL/水平ベルトコンベヤ キャリヤプレートタイプ	166
QBK/傾斜ベルトコンベヤ	167
共通仕様・構成部品	168
活用事例	169

■搬送質量について

●搬送質量MAX.25kg/m
ユニコンJr.の搬送質量は機長1m当りMAX.25kgです。

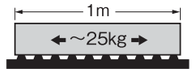

※搬送物の材質、底面の状態、搬送速度、ガイド等による接触の有無などの諸条件で搬送質量は変化します。

■生産ラベル（詳細はP263参照）

ユニコンJr.には、駆動部付近に「生産ラベル」が貼付されています。駆動部が取り付けられていない機種には、コンベヤフレームに「工事番号・機番シール」が貼付されています。

部品の交換や予備品のお問い合せの際は、「生産ラベル」または「工事番号・機番シール」をご確認の上、必要な部品をお知らせください。

QLM（ドライブユニット） QLS（ストレートユニット）

QL/ラインドライブコンベヤ

25kg/m 搬送質量 | □60mm スチールフレーム高さ | φ31.8 ローラ径 | CAD ダウンロード

ラインドライブタイプ	スチール製(搬送質量MAX.70kg/m)はこちら ▶P123	
	ステンレス製はこちら ▶P173	
オプション機器	脚 ▶P231	ライン構成機器 ▶P222
	ガイド ▶P233	

様々なレイアウトに対応。ストレートやカーブ、分岐などがユニット化され、それらを組み合わせたレイアウトを1台のモータで駆動することができます。

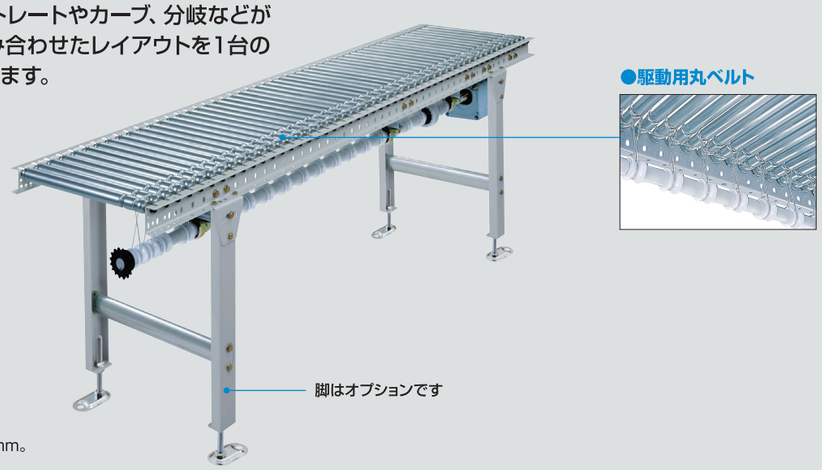

・写真の仕様はローラ幅390×機長2,000mm。

●寸法図

単位：mm

■QLM/ドライブユニット

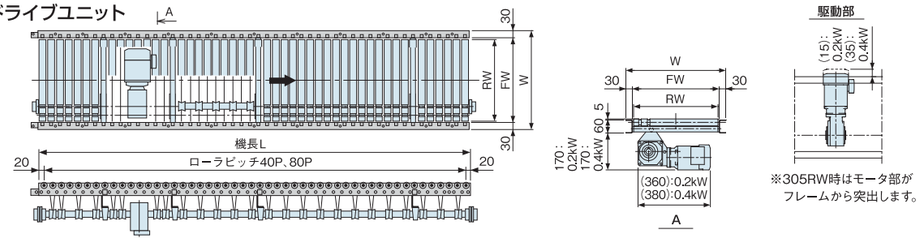

■QLS/ストレートユニット

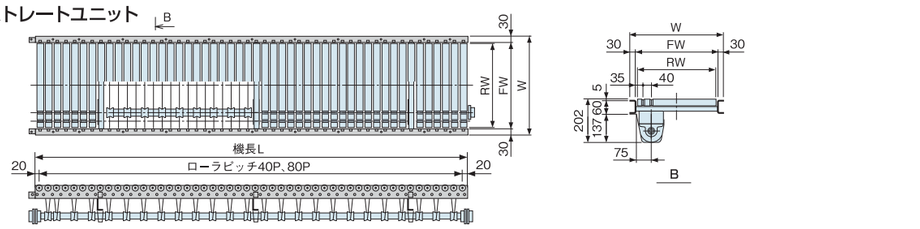

●仕様

機種	QLM（ドライブユニット） QLS（ストレートユニット）			
RW呼称ローラ幅 (mm)	305	390	490	620
FWフレーム内幅 (mm)	315	400	500	630
W フレーム外幅 (mm)	375	460	560	690
ローラピッチ (mm)	40、80			
L 機長 (mm)	QLM：560≦L≦2,000 ／ QLS：400≦L≦2,000			
最低機高 (mm)	300			
フレーム (mm)	⊏60×30×t2.3			
キャリヤローラ	φ31.8 溝付			
ベルト	ウレタン丸ベルト（丸ベルトの詳細はP168参照）			
速度（50/60Hz）	QLM：15/18、23/28、35/42m/min			
モータ出力	QLM：0.2kW、0.4kW			
電源	QLM：AC200V（三相）			

・上記速度は公称速度につき、詳細につきましては弊社営業部までご連絡ください。
・標準仕様以外のものも製作いたしますのでご相談ください。

モータ出力選定の目安

■1台のモータで駆動できるコンベヤ機長

単位：m

モータ出力 (kW)	ローラピッチ (mm)	速度 (m/min)	搬送質量 10(kg/m)	15(kg/m)	20(kg/m)	25(kg/m)
0.4	40	15	28	26	24	23
		18	23	22	20	19
		23	17	16	15	14
		28	15	14	13	12
		35	12	11	10	9
		42	10	9	8	8
	80	15	36	32	29	27
		18	30	27	25	23
		23	22	20	18	17
		28	19	17	15	14
		35	15	13	12	11
		42	12	11	10	9
0.2	40	15	14	13	12	11
		18	12	11	10	9
		23	9	8	8	7
		28	7	7	6	6
		35	6	5	5	5
		42	5	5	4	4
	80	15	18	16	15	14
		18	15	14	12	11
		23	11	10	9	8
		28	9	8	8	7
		35	7	7	6	6
		42	6	6	5	5
※90°、60°カーブ	40	左記ローラピッチはライン全体のローラピッチ	4	4	4	4
	80		5	5	5	4
※30°ブランチローラダイバータ	40		9	8	7	7
	80		11	10	9	8

・※印はストレート換算長さです。

●本体質量表

単位：kg

●QLM/ドライブユニット（モータ出力0.2kW、速度30/36m/min）

ローラピッチ(mm)	機長(mm)	RW呼称ローラ幅(mm) 305	390	490	620
40	1,000	34	36	39	42
	2,000	59	63	68	75
80	1,000	29	31	32	33
	2,000	48	50	53	56

●QLS/ストレートユニット

ローラピッチ(mm)	機長(mm)	RW呼称ローラ幅(mm) 305	390	490	620
40	1,000	25	27	30	33
	2,000	50	54	59	66
80	1,000	20	22	23	24
	2,000	39	41	44	47

■モータ出力選定表の見方

①レイアウト仕様により、ローラピッチ、搬送速度は決定済みとします。
②1m当りの搬送質量について

$$1\text{m当りの搬送質量} = \frac{\text{搬送物質量(kg)}}{\text{搬送物長さ(m)}}$$

③カーブやブランチユニットが混在するラインの場合は左記換算表により直線に換算して最大機長範囲内でご使用ください。

例1

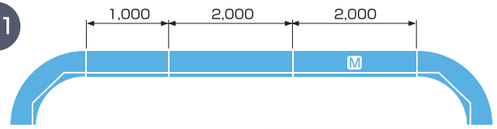

搬送速度 18(m/min)
搬送物質量 15(kg/m)
ローラピッチ 40P
周波数 60Hz

ユニット名	直線換算
ドライブユニット	2m
ストレートユニット	2m+1m
90°カーブ	4m×2
合計	13m

換算表より最大駆動長さを求めると、
0.2kW時 11m
0.4kW時 22mとなり、
このラインの場合、モータ出力は0.4kWが必要となります。

例2

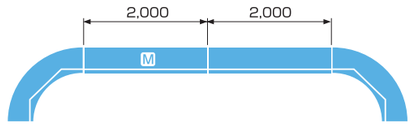

搬送速度 15(m/min)
搬送物質量 10(kg/m)
ローラピッチ 40P
周波数 50Hz

ユニット名	直線換算
ドライブユニット	2m
ストレートユニット	2m
90°カーブ	4m×2
合計	12m

換算表より最大駆動長さを求めると、
0.2kW時 14mとなり、
このラインの場合、モータ出力は0.2kWで搬送可能です。

■エンドカバーユニット

ライン構成の最終端には、ドライブシャフト先端部にエンドカバーユニットが標準装備されます。

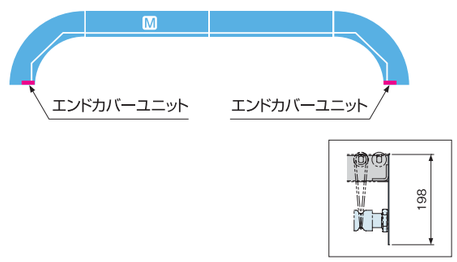

QLE（R500カーブユニット）

QL/ラインドライブコンベヤ

25kg/m 搬送質量　□60mm スチールフレーム高さ　φ42.7 ローラ径　CAD ダウンロード

ラインドライブタイプ	スチール製(搬送質量MAX.70kg/m)はこちら	▶P125
	ステンレス製はこちら	▶P174
オプション機器	脚 ▶P231	ライン構成機器 ▶P222
	ガイド ▶P233	

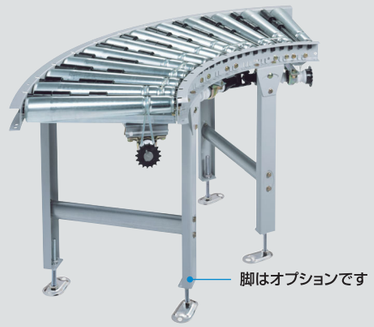

・写真の仕様はローラ幅390×90°カーブ。

搬送物制限の目安

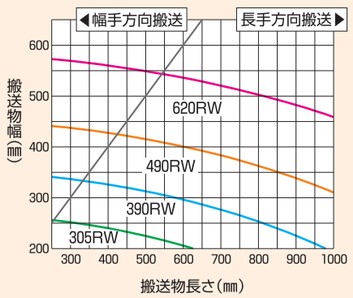

●寸法図

単位：mm

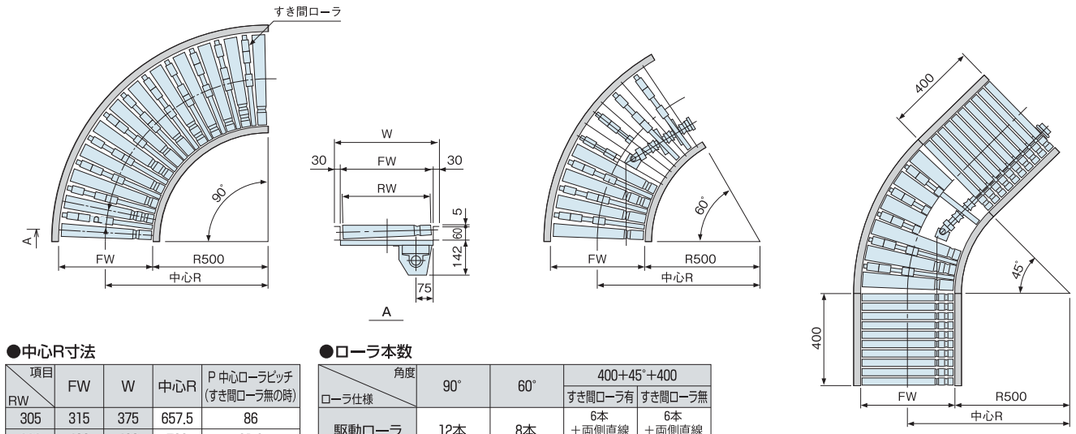

※45°カーブは両側直線付になります。

●中心R寸法

RW＼項目	FW	W	中心R	P 中心ローラピッチ(すき間ローラ無の時)
305	315	375	657.5	86
390	400	460	700	91.6
490	500	560	750	98.1
620	630	690	815	106.6

●ローラ本数

ローラ仕様＼角度	90°	60°	400+45°+400 すき間ローラ有	400+45°+400 すき間ローラ無
駆動ローラ	12本	8本	6本 ＋両側直線20本	6本 ＋両側直線14本
すき間ローラ	11本	7本	5本	ー

●仕様

機種	QLE（R500カーブユニット）			
R内側半径(mm)	500			
RW呼称ローラ幅(mm)	305	390	490	620
FWフレーム内幅(mm)	315	400	500	630
W フレーム外幅(mm)	375	460	560	690
カーブ角度	90°、60°、400+45°+400			
最低機高(mm)	300			
フレーム(mm)	⊏60×30×t2.3			
キャリヤローラ	カーブ部(テーパローラ):内側径φ42.7溝付 直線部(ストレートローラ):φ31.8溝付			
ベルト	ウレタン丸ベルト			

・標準仕様以外のものも製作いたしますのでご相談ください。
・ドライブシャフトは内R側のみですのでご注意ください。

●本体質量表

単位：kg

●QLE/カーブユニット(R500)

カーブ角度	ローラ仕様	RW呼称ローラ幅(mm) 305	390	490	620
90°	すき間ローラ無	32	36	44	53
	すき間ローラ有	33	38	46	56
60°	すき間ローラ無	23	27	33	41
	すき間ローラ有	24	28	34	42

QLY（30°ブランチユニット） QLB（30°袖単体ユニット）

QL/ラインドライブコンベヤ

25kg/m 搬送質量　□60mm スチールフレーム高さ　φ31.8 ローラ径　CAD ダウンロード

ラインドライブタイプ	スチール製(搬送質量MAX.70kg/m)はこちら	▶P126
	ステンレス製はこちら	▶P175
オプション機器	脚 ▶P231	ライン構成機器 ▶P222
	ガイド ▶P233	

・写真の仕様はローラ幅390×機長2,000mm。

●仕様

機種	QLY（30°ブランチユニット）			
RW呼称ローラ幅(mm)	305	390	490	620
FWフレーム内幅(mm)	315	400	500	630
W フレーム外幅(mm)	375	460	560	690
ローラピッチ(mm)	40			
L 機長(mm)	2,000			
最低機高(mm)	300			
フレーム(mm)	⊏60×30×t2.3			
キャリヤローラ	φ31.8 溝付			
ベルト	ウレタン丸ベルト			

・標準仕様以外のものも製作いたしますのでご相談ください。

●合流について

・能力は条件によって変わります。
・小さい搬送物や重い搬送物は乗り移りに注意が必要です。
・詳細は弊社営業部までご相談ください。

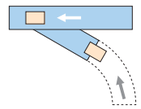

●本体質量表

単位：kg

●QLY/30°ブランチユニット

ローラピッチ(mm)	機長(mm)	RW呼称ローラ幅(mm) 305	390	490	620
40	2,000	67	79	94	110

●寸法図

単位：mm

■QLY/30°ブランチユニット

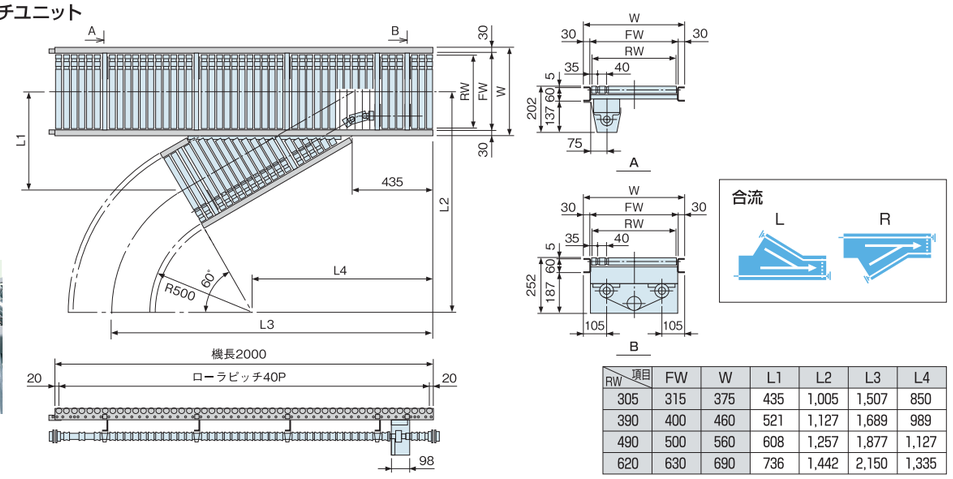

合流部には
ターンローラ（オプション）
を活用します。

RW＼項目	FW	W	L1	L2	L3	L4
305	315	375	435	1,005	1,507	850
390	400	460	521	1,127	1,689	989
490	500	560	608	1,257	1,877	1,127
620	630	690	736	1,442	2,150	1,335

●寸法図

単位：mm

■QLB/30°袖単体ユニット

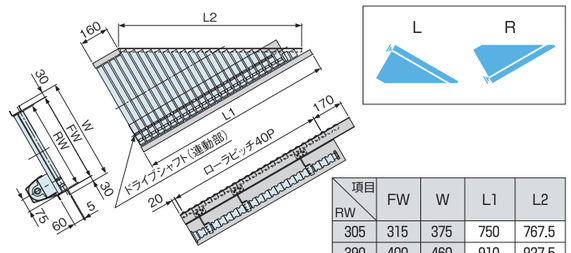

RW＼項目	FW	W	L1	L2
305	315	375	750	767.5
390	400	460	910	927.5
490	500	560	1,070	1,087.5
620	630	690	1,310	1,327.5

●仕様

機種	QLB（30°袖単体ユニット）			
RW呼称ローラ幅(mm)	305	390	490	620
FWフレーム内幅(mm)	315	400	500	630
W フレーム外幅(mm)	375	460	560	690
ローラピッチ(mm)	40			
フレーム(mm)	⊏60×30×t2.3			
キャリヤローラ	φ31.8 溝付			
ベルト	ウレタン丸ベルト			

・標準仕様以外のものも製作いたしますのでご相談ください。

QLR (30°ローラダイバータ)

QL/ラインドライブコンベヤ

25kg/m 搬送質量　□60mm スチールフレーム高さ　φ31.8 ローラ径　CAD ダウンロード

ラインドライブタイプ	スチール製(搬送質量MAX.70kg/m)はこちら	▶P127
	ステンレス製はこちら	▶P175
オプション機器	脚 ▶P231	ライン構成機器 ▶P222
	ガイド ▶P233	

エアシリンダーにてローラ方向を切り替えます。

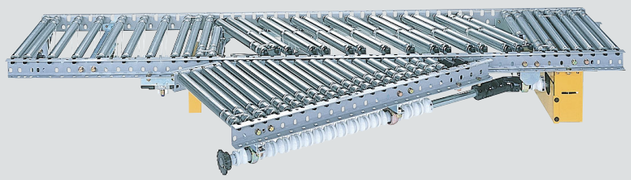

・写真の仕様はローラ幅390×機長2,000mm。

●寸法図

単位：mm

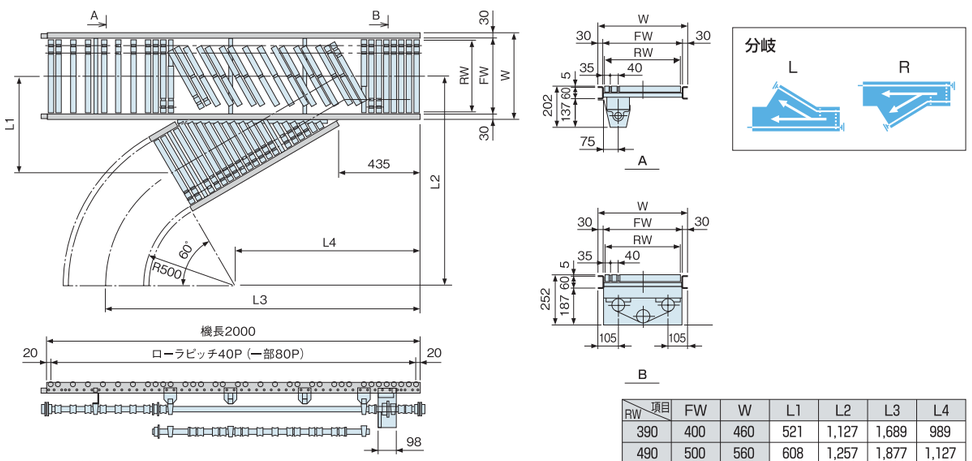

※電磁弁電圧はDC24Vです。
その他仕様は弊社営業部までご相談ください。

RW＼項目	FW	W	L1	L2	L3	L4
390	400	460	521	1,127	1,689	989
490	500	560	608	1,257	1,877	1,127
620	630	690	736	1,442	2,150	1,335

●分岐能力の目安

能力 MAX 搬送物長さを500mmとする。	メインコンベヤ RW	速度(m/min)					
		50Hz	60Hz	50Hz	60Hz	50Hz	60Hz
		15	18	23	28	35	36
	390	8ケース/分	10ケース/分	12ケース/分	15ケース/分	18ケース/分	21ケース/分
	490					19ケース/分	22ケース/分
	620	7ケース/分	8ケース/分	10ケース/分	13ケース/分	16ケース/分	18ケース/分

※条件により能力が変わります。詳細は弊社営業部までご相談ください。

●仕様

機　　種	QLR(30°ローラダイバータ)		
RW呼称ローラ幅 (mm)	390	490	620
FWフレーム内幅 (mm)	400	500	630
W フレーム外幅 (mm)	460	560	690
ローラピッチ (mm)	40(一部80)		
L 機　長 (mm)	2,000		
最低機高 (mm)	300		
フレーム (mm)	⊏60×30×t2.3		
キャリヤローラ	φ31.8　溝付		
ベルト	ウレタン丸ベルト		

・標準仕様以外のものも製作いたしますのでご相談ください。

●本体質量表

単位：kg

●QLR/30°ローラダイバータ

ローラピッチ(mm)	機長(mm)	RW呼称ローラ幅(mm)		
		390	490	620
40(一部80)	2,000	105	118	140

QLJ (ジャンプユニット) QLG (はねあげユニット)

QL/ラインドライブコンベヤ

25kg/m 搬送質量　□60mm スチールフレーム高さ　φ31.8 ローラ径　CAD ダウンロード

ラインドライブタイプ	スチール製(搬送質量MAX.70kg/m)はこちら	▶P128
	ステンレス製はこちら	▶P176
オプション機器	脚 ▶P231	ライン構成機器 ▶P222
	ガイド ▶P233	

ラインの途中でドライブシャフトの位置を変更したり、部分的に速度の変更（1:1.5）が行えるユニットです。

・写真の仕様はローラ幅390×機長2,000mm。

●ドライブシャフトの位置変更例

カーブユニットではキャリヤローラ下のドライブシャフトは、カーブ内側に取付けられているので左図の様なS字ラインの場合はジャンプユニットが必要です。

●仕様

機　　種	QLJ(ジャンプユニット)			
RW呼称ローラ幅 (mm)	305	390	490	620
FWフレーム内幅 (mm)	315	400	500	630
W フレーム外幅 (mm)	375	460	560	690
ローラピッチ (mm)	40、80			
L 機　長 (mm)	560≦L≦2,000			
最低機高 (mm)	300			
フレーム (mm)	⊏60×30×t2.3			
キャリヤローラ	φ31.8　溝付			
ベルト	ウレタン丸ベルト			
変速比	1：1　1：1.5			

・標準仕様以外のものも製作いたしますのでご相談ください。

●本体質量表

単位：kg

●QLJ/ジャンプユニット

ローラピッチ(mm)	機長(mm)	RW呼称ローラ幅(mm)			
		305	390	490	620
40	1,000	31	33	36	41
	2,000	56	60	66	74
80	1,000	26	28	29	32
	2,000	45	47	51	55

●寸法図

■QLJ/ジャンプユニット

単位：mm

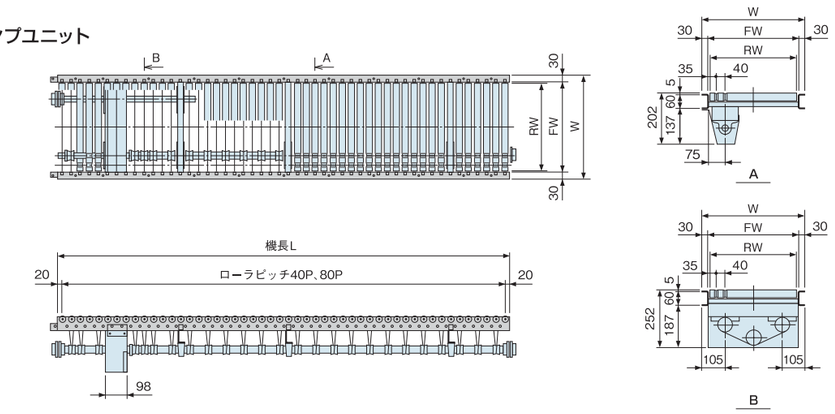

●寸法図

■QLG/はねあげユニット

単位：mm

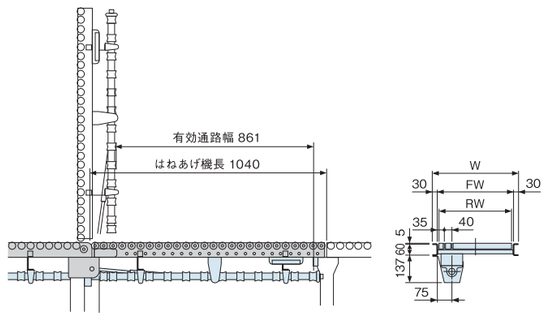

※はねあげ用の取手が付いています。
注）はねあげ部は駆動が切れているため、はねあげ以降は別駆動が必要です。

●仕様

機　　種	QLG(はね上げユニット)			
RW呼称ローラ幅 (mm)	305	390	490	620
FWフレーム内幅 (mm)	315	400	500	630
W フレーム外幅 (mm)	375	460	560	690
ローラピッチ (mm)	40、80			
L はねあげ機長 (mm)	1,040			
最低機高 (mm)	300			
フレーム (mm)	⊏60×30×t2.3			
キャリヤローラ	φ31.8　溝付			
ベルト	ウレタン丸ベルト			
はねあげ方式	ガススプリング式			

・標準仕様以外のものも製作いたしますのでご相談ください。

●本体質量表

単位：kg

●QLG/はねあげ装置

ローラピッチ(mm)	機長(mm)	RW呼称ローラ幅(mm)			
		305	390	490	620
40	1,040	30	33	36	41

QCS

チェーン駆動ローラコンベヤ

25kg/m 搬送質量 | □60mm スチールフレーム高さ | φ31.8 ローラ径 | #35×9T 樹脂製 鉄製 スプロケット | CAD ダウンロード

チェーン駆動ローラ	スチール製(搬送質量MAX.70kg/m)はこちら ▶P129	
	ステンレス製はこちら ▶P177	
オプション機器	脚 ▶P231	ライン構成機器 ▶P222
	ガイド※ ▶P233	

※適用しないガイドもありますので選定の際はご相談ください。

チェーンを使ってローラを駆動する
パワフルなコンベヤです。

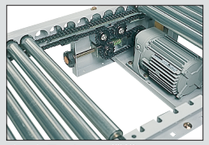
オートテンション機構

・写真の仕様はローラ幅490×機長3,000mm。

●寸法図

単位：mm

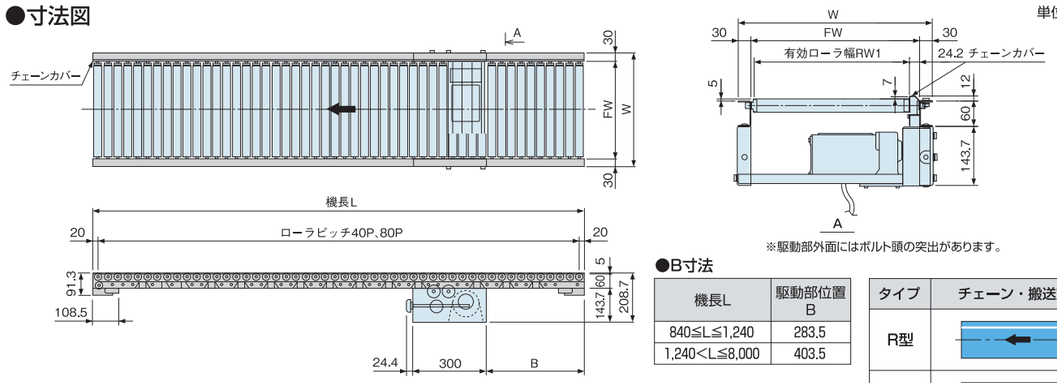

※駆動部外面にはボルト頭の突出があります。

注1) 正逆運転の場合はご相談ください。
2) チェーンカバーがありますので、有効ローラ幅にご注意ください。

●B寸法

機長L	駆動部位置B
840≦L≦1,240	283.5
1,240<L≦8,000	403.5

タイプ	チェーン・搬送方向
R型	
L型	

ご注文時、チェーン走行位置をご指示ください。

●仕様

機種	QCS			
駆動方式	強制駆動			
RW呼称ローラ幅 (mm)	305	390	490	620
RW1有効ローラ幅 (mm)	283	368	468	598
FWフレーム内幅 (mm)	315	400	500	630
W フレーム外幅 (mm)	375	460	560	690
ローラピッチ (mm)	40、80			
L 機長 (mm)	840≦L≦8,000			
最低機高 (mm)	260			
フレーム	⊏60×30×t2.3			
キャリヤローラ	φ31.8 樹脂製スプロケット付(#35×9T) 鉄製スプロケット付(#35×9T)			
チェーン	#35 ローラチェーン			
速度(50/60Hz)	10/12 15/18 20/24m/min			
モータ出力	0.1kW 0.2kW			
電源	AC200V(三相)			

※色文字は準標準です。

・上記速度は公称速度につき、詳細につきましては弊社営業部までご連絡ください。
・標準樹脂製スプロケットはベアリングなしのため、定期的に注油の上ご使用ください。オプションで鉄製スプロケット(ベアリングあり)もご用意しています。
・標準仕様以外のものも製作いたしますのでご相談ください。

●本体質量表

単位：kg

●QCS/チェーン駆動ローラコンベヤ 樹脂スプロケット付 (モータ出力0.2kW、速度30/36m/min)

ローラピッチ(mm)	機長(mm)	RW呼称ローラ幅(mm) 305	390	490	620
40	1,000	32	35	39	44
	2,000	46	52	59	68
	3,000	63	71	81	94
	4,000	78	89	102	119
	8,000	141	162	188	221
80	1,000	26	27	29	32
	2,000	37	40	43	48
	3,000	47	51	56	63
	4,000	57	63	69	78
	8,000	99	110	123	140

QHS

ベルト駆動ローラコンベヤ

25kg/m 搬送質量 | □60mm スチールフレーム高さ | φ31.8 ローラ径 | CAD ダウンロード

ベルト駆動ローラタイプ	スチール製(搬送質量MAX.70kg/m)はこちら ▶P133	
オプション機器	脚 ▶P231	ライン構成機器 ▶P222
	ガイド ▶P233	

30㎜幅の平ベルトを使って
ローラを駆動する短機長タイプ。

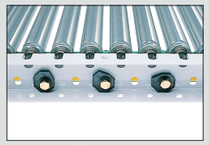
プレッシャ調整プレート

・写真の仕様はローラ幅390×機長2,000mm。

●寸法図

単位：mm

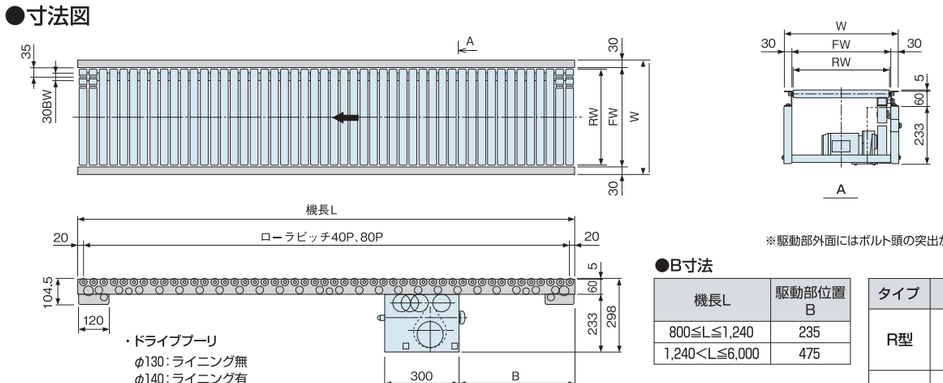

・ドライブプーリ
φ130：ライニング無
φ140：ライニング有

機長(mm)	アキュム無	アキュム有
L≦3,000	ライニング無	ライニング有

※機長3,000mmより長い機長は、搬送物質量によりドライブプーリ径が異なります。

※駆動部外面にはボルト頭の突出があります。

●B寸法

機長L	駆動部位置B
800≦L≦1,240	235
1,240<L≦6,000	475

タイプ	ベルト・搬送方向
R型	
L型	

ご注文時、ベルト走行位置をご指示ください。

●仕様

機種	QHS			
RW呼称ローラ幅 (mm)	305	390	490	620
FWフレーム内幅 (mm)	315	400	500	630
W フレーム外幅 (mm)	375	460	560	690
ローラピッチ (mm)	40、80			
L 機長 (mm)	40P/800≦L≦3,000(正転搬送) 800≦L≦2,000(正逆搬送) 80P/800≦L≦6,000(正転搬送) 800≦L≦4,000(正逆搬送)			
最低機高 (mm)	350			
フレーム (mm)	⊏60×30×t2.3			
キャリヤローラ	φ31.8			
ベルト	30mm幅平ベルト			
速度(50/60Hz)	15/18 20/24 30/36m/min			
モータ出力	0.2kW 90W			
電源	AC200V(三相)			

・搬送物質量により最大機長が異なりますのでご相談ください。
・上記速度は公称速度につき、詳細につきましては弊社営業部までご連絡ください。
・標準仕様以外のものも製作いたしますのでご相談ください。

※色文字は準標準です。

●本体質量表

単位：kg

●QHS/ベルト駆動ローラコンベヤ（モータ出力0.2kW、速度30m/36m/min）

ローラピッチ(mm)	機長(mm)	RW呼称ローラ幅(mm) 305	390	490	620
40	1,000	35	38	41	45
	2,000	52	59	63	72
	3,000	69	79	85	98
80	1,000	29	31	32	35
	2,000	40	44	46	52
	3,000	51	57	60	69
	4,000	62	70	74	86
	6,000	85	97	103	121

QHA

ベルト駆動アキュムローラコンベヤ

25kg/m 搬送質量 | □60mm スチールフレーム高さ | φ32 ローラ径 | CAD ダウンロード

オプション機器		
脚 ▶P231	ライン構成機器 ▶P222	
ガイド※ ▶P233		

※適用しないガイドもありますので選定の際はご相談ください。

スリップローラを組み込み
アキュム搬送ができるコンベヤです。

・写真の仕様はローラ幅390×機長2,000mm。

●寸法図

単位：mm

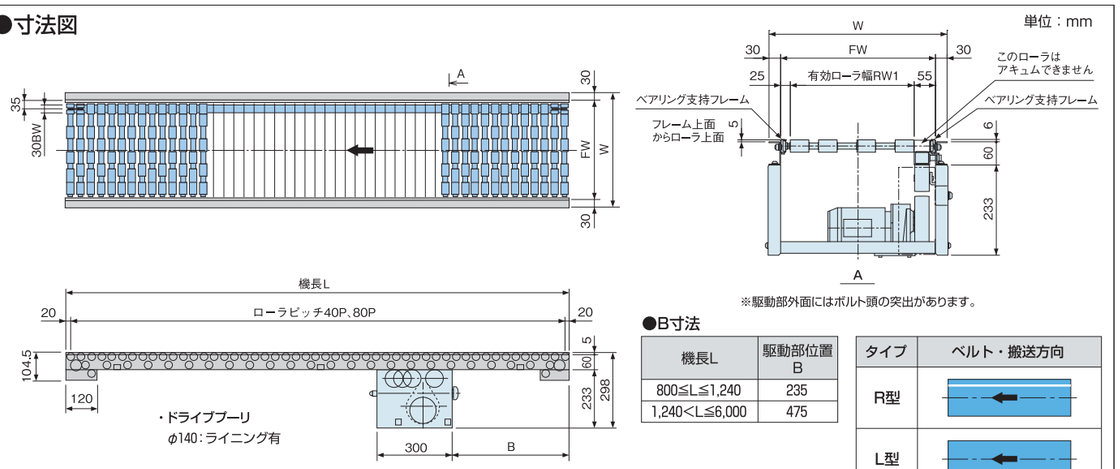

※駆動部外面にはボルト頭の突出があります。

注） ベアリング支持フレームがありますので、有効ローラ幅にご注意ください。

●B寸法

機長L	駆動部位置 B
800≦L≦1,240	235
1,240<L≦6,000	475

タイプ	ベルト・搬送方向
R型	
L型	

ご注文時、ベルト走行位置をご指示ください。

●仕様

機　　種	QHA			
RW呼称ローラ幅 (mm)	305	390	490	620
RW1有効ローラ幅 (mm)	235	320	420	550
FWフレーム内幅 (mm)	315	400	500	630
W フレーム外幅 (mm)	375	460	560	690
ローラピッチ (mm)	40、80			
L 機　長 (mm)	40P/800≦L≦4,000、80P/800≦L≦6,000			
最低機高 (mm)	350			
フレーム (mm)	⊏60×30×t2.3			
キャリヤローラ	φ32(樹脂製スリップローラ)			
ベルト	30mm幅平ベルト			
速度(50/60Hz)	15/18　20/24　30/36m/min			
モータ出力	0.2kW　90W			
電　源	AC200V(三相)			

・搬送物質量により最大機長が異なりますのでご相談ください。
・上記速度は公称速度につき、詳細につきましては弊社営業部までご連絡ください。
・標準仕様以外のものも製作いたしますのでご相談ください。

※色文字は準標準です。

●本体質量表

単位：kg

●QHA/ベルト駆動アキュムローラコンベヤ（モータ出力0.2kW、速度30m/36m/min）

ローラピッチ(mm)	機長(mm)	RW呼称ローラ幅(mm) 305	390	490	620
40	1,000	35	38	41	45
	2,000	52	59	63	72
	3,000	69	79	85	98
	4,000	86	99	107	124
80	1,000	29	31	32	35
	2,000	40	44	46	52
	3,000	51	57	60	69
	4,000	62	70	74	86
	6,000	85	97	103	121

QMC

丸ベルト駆動ローラコンベヤ(カーブ)

25kg/m 搬送質量 | □60mm スチールフレーム高さ | φ31.8 ローラ径 | CAD ダウンロード

オプション機器		
脚 ▶P231	ライン構成機器 ▶P222	
ガイド ▶P233		

内側半径250mmのコンベヤ。

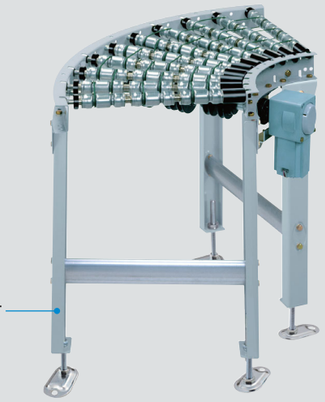

・写真の仕様はローラ幅390×90°カーブ。

●寸法図

単位：mm

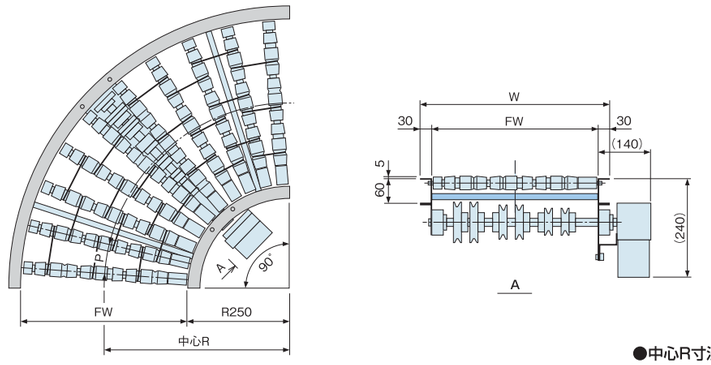

●中心R寸法

RW＼項目	FW	W	中心R	P 中心ローラピッチ
305	315	375	407.5	64
390	400	460	450	71
490	500	560	500	79

●仕様

機　　種	QMC		
R内側半径 (mm)	250		
RW呼称ローラ幅 (mm)	305	390	490
FWフレーム内幅 (mm)	315	400	500
W フレーム外幅 (mm)	375	460	560
カーブ角度	90°(10軸)		
最低機高 (mm)	270		
フレーム (mm)	⊏60×30×t2.3		
キャリヤローラ	φ31.8　溝付		
ベルト	ウレタン丸ベルト		
速度(50/60Hz)	15/18　20/24　30/36m/min		
モータ出力	60W		
電　源	AC200V(三相)		

・上記速度は公称速度につき、詳細につきましては弊社営業部までご連絡ください。
・標準仕様以外のものも製作いたしますのでご相談ください。

●本体質量表

単位：kg

●QMC/丸ベルト駆動ローラコンベヤ/カーブ（モータ出力60W、速度30/36m/min）

カーブ角度	RW呼称ローラ幅(mm) 305	390	490
90°	23	30	34

QBL（キャリヤローラタイプ）

水平ベルトコンベヤ

25kg/m 搬送質量　□60mm スチールフレーム高さ　φ31.8 ローラ径　CAD ダウンロード

水平ベルトタイプ	スチール製(搬送質量MAX.70kg/m)はこちら ▶P141	
	ステンレス製はこちら ▶P180	
オプション機器	脚 ▶P231	ライン構成機器 ▶P222
	ガイド ▶P233	

ケースはもちろん、袋ものや不定形品など様々な搬送物が確実に搬送できるスタンダードタイプのベルトコンベヤです。

・写真の仕様はベルト幅350×機長2,000mm。

●寸法図

単位：mm

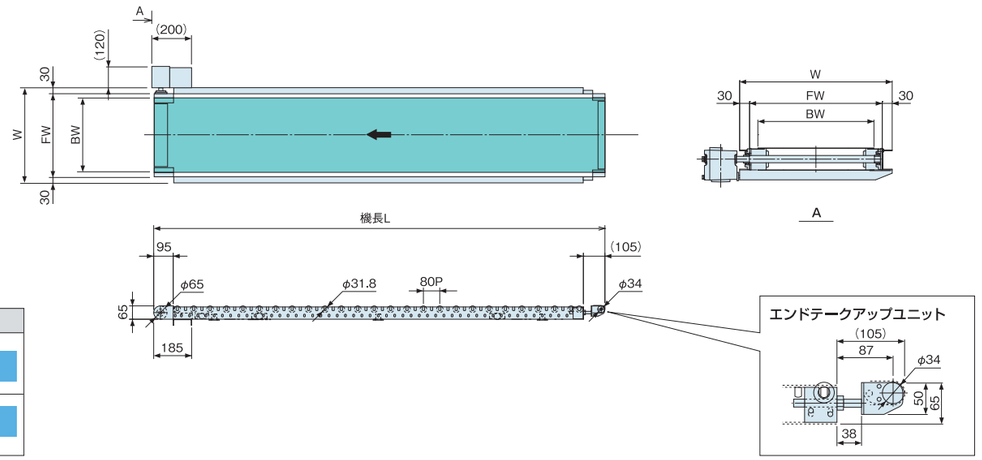

タイプ	形状
R型	←
L型	←

●仕様

機種	QBL（キャリヤローラタイプ）			
BW呼称ベルト幅 (mm)	265	350	450	580
FWフレーム内幅 (mm)	315	400	500	630
W フレーム外幅 (mm)	375	460	560	690
キャリヤローラピッチ (mm)	80			
L 機長 (mm)	680≦L≦10,200			
最低機高 (mm)	130			
フレーム (mm)	⊏60×30×t2.3			
ベルト	樹脂製ベルト(1プライ)　ベルト接続はエンドレス			
速度（50/60Hz）	15/18　20/24　30/36m/min			
モータ出力	90W			
電源	AC200V(三相)			

・ライン構成時、エンドテークアップにより機長が多少長くなっても差し支えのない場合にご選定ください。
・上記速度は公称速度につき、詳細につきましては弊社営業部までご連絡ください。
・標準仕様以外のものも製作いたしますのでご相談ください。

●本体質量表

単位：kg

●QBL/キャリヤローラタイプ（モータ出力90W、速度30/36m/min）

機長(mm)	BW呼称ベルト幅(mm)			
	265	350	450	580
1,200	24	27	31	35
2,200	35	40	45	51
3,200	47	53	60	69
4,200	58	65	74	86
6,200	80	91	103	120
8,200	103	117	133	154
9,200	115	130	148	172
10,200	126	143	162	188

QBL（キャリヤプレートタイプ）

水平ベルトコンベヤ

10kg/m 搬送質量　□60mm スチールフレーム高さ　CAD ダウンロード

オプション機器	脚 ▶P231	ライン構成機器 ▶P222
	ガイド ▶P233	

キャリヤプレートを組み込んだベルトコンベヤです。

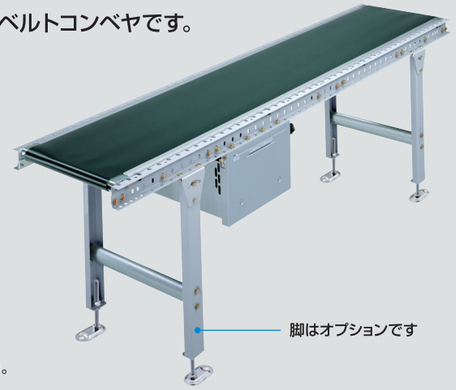

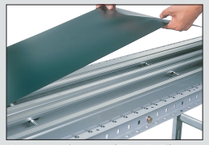

キャリヤプレート(アルミ製)

・写真の仕様はベルト幅350×機長2,000mm。

●寸法図

単位：mm

■ヘッドドライブ

●中間テークアップ式　●テールテークアップ式

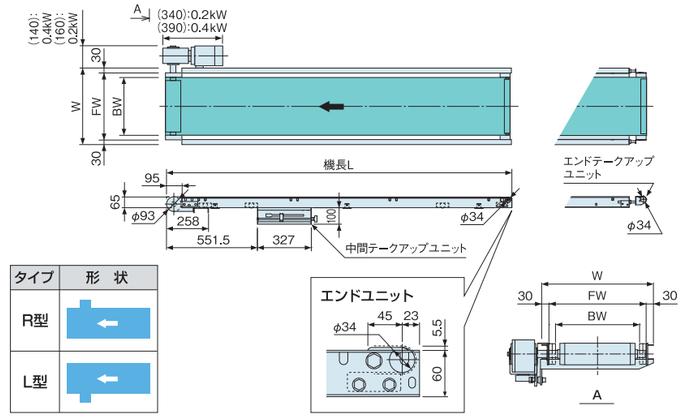

タイプ	形状
R型	←
L型	←

■センタドライブ

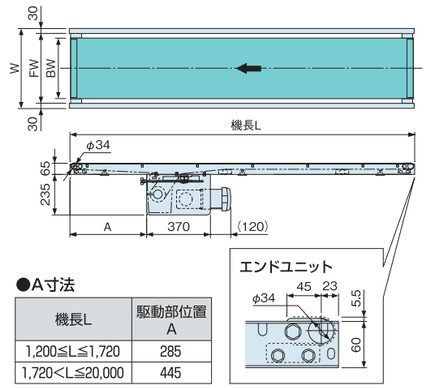

●A寸法

機長L	駆動部位置 A
1,200≦L≦1,720	285
1,720<L≦20,000	445

●仕様

機種	QBL（キャリヤプレートタイプ）				
駆動方式	ヘッドドライブ（テールテークアップ式）		ヘッドドライブ（中間テークアップ式）		センタドライブ
BW呼称ベルト幅 (mm)	265	350	450	580	
FWフレーム内幅 (mm)	315	400	500	630	
W フレーム外幅 (mm)	375	460	560	690	
L 機長 (mm)	760≦L≦10,200		1,015≦L≦20,095		1,200≦L≦20,000
最低機高 (mm)	170		200		320
フレーム (mm)	⊏60×30×t2.3				
ベルト	樹脂製ベルト(1プライ)　ベルト接続はエンドレス				
速度（50/60Hz）	15/18　20/24　30/36m/min				
モータ出力	0.2kW		0.2kW　0.4kW		0.2kW
電源	AC200V(三相)				

・テールテークアップ式はライン構成時、エンドテークアップにより機長が多少長くなっても差し支えのない場合にご選定ください。
・上記速度は公称速度につき、詳細につきましては弊社営業部までご連絡ください。
・標準仕様以外のものも製作いたしますのでご相談ください。

※色文字は準標準です。

●本体質量表

単位：kg

●QBL/キャリヤプレートタイプ（モータ出力0.2kW、速度30/36m/min）ヘッドドライブ（テールテークアップ式）

機長(mm)	BW呼称ベルト幅(mm)			
	265	350	450	580
1,095	30	33	35	41
2,095	38	41	45	54
3,095	48	51	56	68
10,095	108	115	130	158

●QBL/キャリヤプレートタイプ（モータ出力0.2kW、速度30/36m/min）ヘッドドライブ（中間テークアップ式）

機長(mm)	BW呼称ベルト幅(mm)			
	265	350	450	580
1,095	39	43	48	57
2,095	47	51	58	70
3,095	57	61	69	84
10,095	117	125	143	174

●QBL/キャリヤプレートタイプ（モータ出力0.2kW、速度30/36m/min）センタドライブ

機長(mm)	BW呼称ベルト幅(mm)			
	265	350	450	580
1,200	44	50	60	70
2,000	52	57	66	78
3,000	60	67	78	93
10,000	122	132	151	184

QBK

傾斜ベルトコンベヤ

25kg/m 搬送質量　□60mm スチールフレーム高さ　φ31.8 ローラ径　CAD ダウンロード

傾斜ベルトタイプ	スチール製(搬送質量MAX.70kg/m)はこちら ▶P143	
	ステンレス製はこちら ▶P181	
オプション機器	脚 ▶P231	ライン構成機器 ▶P222
	ガイド ▶P233	

スリップしにくいタテ溝ベルトを装備し、
最大傾斜角度30°までに対応します。
(ただし、傾斜角度17°以上でご使用の場合はご相談ください)

●傾斜部 タテ溝樹脂製ベルト

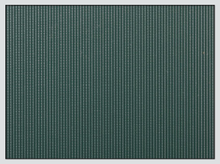

・写真の仕様はベルト幅350×機長2,860mm。

●寸法図

単位：mm

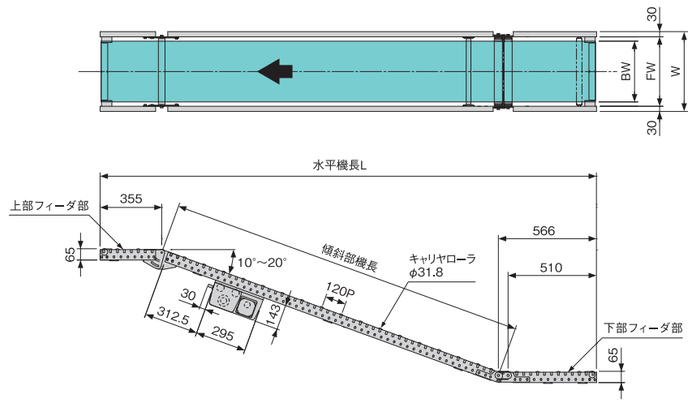

●仕様

機種	QBK			
駆動方式	センタドライブ			
BW呼称ベルト幅 (mm)	265	350	450	580
FWフレーム内幅 (mm)	315	400	500	630
W フレーム外幅 (mm)	375	460	560	690
キャリヤローラピッチ (mm)	120、80			
機長 (mm)	1,900～8,000(上部フィーダ部+傾斜部+下部フィーダ部)			
最低機高 (mm)	230			
フレーム (mm)	⊏60×30×t2.3			
ベルト	傾斜部:タテ溝樹脂製蛇行防止桟付きベルト(2プライ) 下部フィーダ部:樹脂製蛇行防止桟付きベルト(1プライ) ベルト接続はエンドレス			
速度(50/60Hz)	15/18 20/24 30/36m/min			
モータ出力	ブレーキ付:90W			
電源	AC200V(三相)			

・上記速度は公称速度につき、詳細につきましては弊社営業部までご連絡ください。
・標準仕様以外のものも製作いたしますのでご相談ください。

※色文字は準標準です。

●本体質量表

単位：kg

●QBK/傾斜ベルトコンベヤ (モータ出力90W、速度30/36m/min)
キャリヤローラピッチ120mm

機長(mm)	BW呼称ベルト幅(mm)			
	265	350	450	580
2,860	57	65	75	88
3,800	67	76	87	103
4,740	76	86	98	116
6,620	94	107	122	144
7,560	104	118	135	159

共通仕様・構成部品

標準フレーム図面

単位：mm

■40P・2000L フレーム

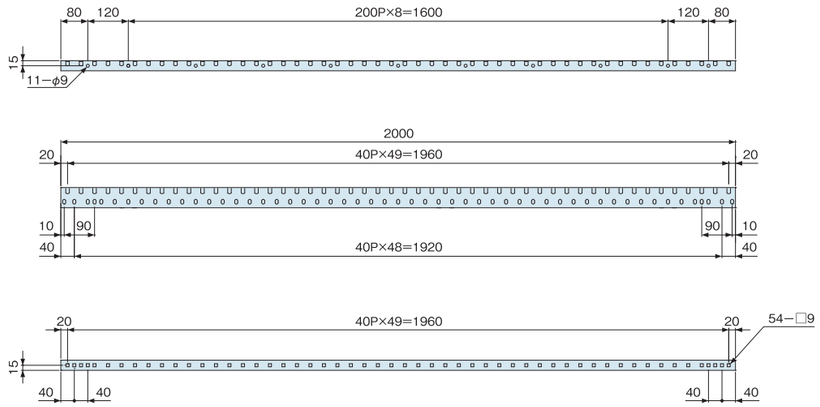

フレーム断面詳細

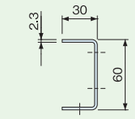

ローラ穴詳細

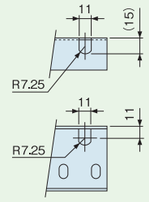

※詳細寸法が必要な場合は弊社営業部までお問い合せください。

塗装色

フレームと脚の標準色は
オークラホワイトです。

オークラホワイト
(日塗工 JN-67)

駆動用丸ベルト・連動用丸ベルト

単位：mm

■駆動用丸ベルト

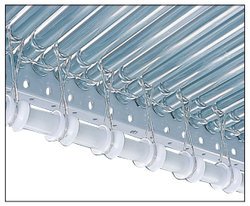

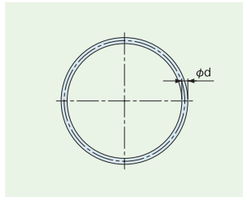

φd	切断長さ	使用箇所	対象機種
4	333	駆動用丸ベルト	QL
4	152	連動用丸ベルト	
4	152	連動用丸ベルト	QHS、QHA
5.5	348	駆動用丸ベルト	QLE (R500)
5	240	連動用丸ベルト	

ユニコンJr.は様々な現場で活用されています。

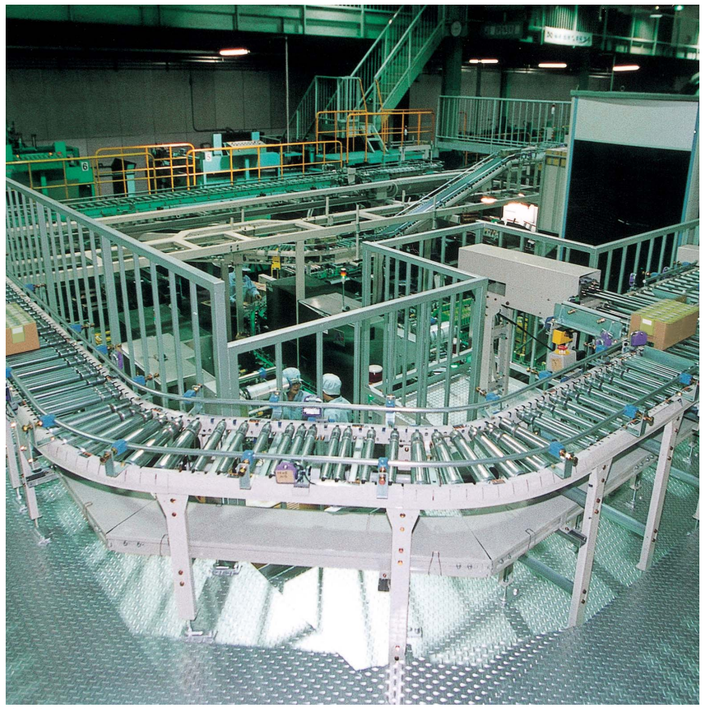
中2階の搬送ライン

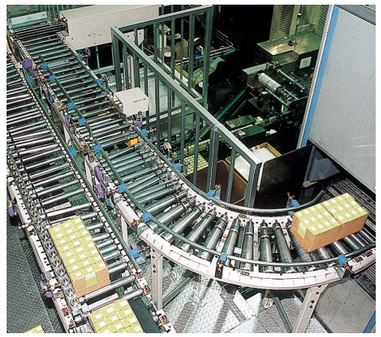
パーフェクトペヤーの排出ライン

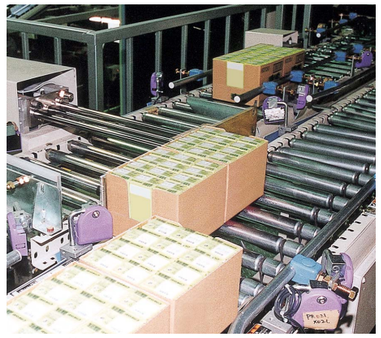
プッシャ装置

空ケース返却ライン

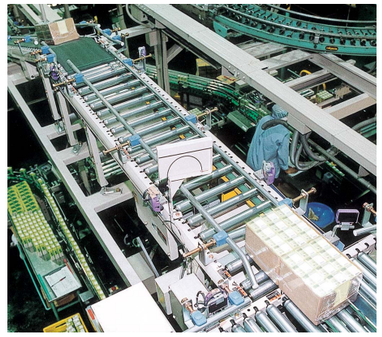
直角合流

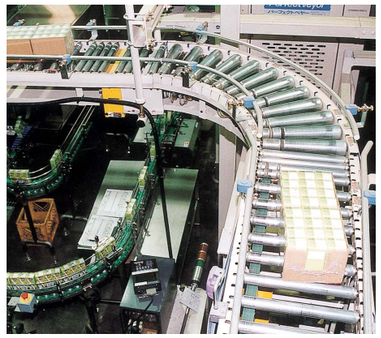
天井吊り搬送ライン

MEMO